Association des Radioamateurs de l'Indre

Bulletin d'Informations de

l'A.R.-REF 36

membre partenaire du
RESEAU des EMETTEURS FRANCAIS

Association sans but lucratif groupant les Radioamateurs, fondée en 1925, reconnue d'utilité publique, décret du 29.11.1952
Section Française de l'Union Internationale des Radioamateurs (I.A.R.U.)

Notre vétéran Jacques DETREE F6ALV en opération DMF lors de la sortie champêtre de Martizay fin juin 2015

Bulletin d'information des Radioamateurs de l'INDRE
****

Janvier 2016 * N° 57**

*** A.R. - R E F 3 6 ***

Association des Radioamateurs de l'INDRE
Maison des Associations – 34, Espace Pierre Mendès-France – 36000 CHATEAUROUX
Permanence le samedi de 10 H 30 à 11 H 45 / 1er étage, local 105
courriel : ar-ref36@r-e-f.org

membre partenaire du RESEAU des EMETTEURS FRANÇAIS

Association Nationale sans but lucratif groupant les Radioamateurs, fondée en 1925, reconnue d'utilité publique, décret du 29.11.1952
Section Française de l'Union Internationale des Radioamateurs (I.A.R.U.)

ADMINISTRATION

Président **F8CSL** **ROTUREAU Roger**
02 48 61 64 10 — 20, rue des Vignes
06 38 89 36 83 — 18370 CHTEAMEILLANT
courriel : f8csl@orange.fr

Vice-président **F5EWV** **RUAUD Jean-Claude**
02 54 34 70 81 — 113, Rue de Notz
06 08 58 56 94 — 36000 CHATEAUROUX
courriel : f5ewv-jc@ruaud.net

Secrétaire **F4AOS** **AUDOUX Dominique**
02 54 24 03 77 — 7, rue Dominique Camus
06 78 58 18 37 — 36200 SAINT MARCEL
courriel : f4aos@orange.fr

Secrétaire adj **F4BGZ** **BOUGUEREAU Stéphane**
09 83 04 98 23 — 16, route d'Issoudun
06 77 99 97 52 — 36130 DEOLS
courriel : stephf4bgz@bbox.fr

Trésorier **F4APO** **RIBOUX Alain**
02 54 35 02 92 — 66, rue des Meuniers
06 12 70 03 05 — 36000 CHATEAUROUX
courriel : alainf4apo.riboux@laposte.net

Trésorier *adj.* **F1NOQ** **BIDAUD Philippe**
02 54 07 05 87 — 95, rue de Notz
02.54.29.71.29 *(bureau)* — 36000 CHATEAUROUX
courriel : philippebidaud@orange.fr / philipe.bidaud@erdf.fr

administrateur **F0DTI** **BODIN François**
02 54 34 53 82 — 17, avenue du Champ aux Pages
06 77 53 54 08 — 36000 CHATEAUROUX
courriel : f0dti@orange.fr

administrateur **F1ABR** **REGARDIN Michel**
02 54 34 34 44 — 4, Rue du Président POINCARE
06 35 02 61 84 — 36000 CHATEAUROUX
courriel : f1abr@free.fr

administrateur **F1AOY** **FOURMONT Eric**
02 54 35 66 24 — 49 avenue des Anémones
06 51 76 06 77 — Brassioux
courriel : f1aoy@free.fr — 36130 DEOLS

Responsables Activités

station club F8KKV **F4AOS AUDOUX Dominique**
02 54 24 03 77 — 7, rue Dominique Camus
06 78 58 18 37 — 36200 SAINT MARCEL
courriel : f4aos@orange.fr

Formation **F5EWV RUAUD Jean-Claude**
02 54 34 70 81 — 113, rue de Notz
06 08 58 56 94 — 36000 CHATEAUROUX
courriel : f5ewv-jc@ruaud.net

QSL Manager **F4BWV MARGERIE Bruno**
02 54 34 02 07 — 33/271 rue d'Aquitaine
06 67 88 12 67 — 36000 CHATEAUROUX
courriel : margerie.bruno@orange.fr

Relais VHF / UHF/ ATV **F1ABR REGARDIN Michel**
02 54 34 34 44 — 4, Rue du Président Poincaré
06 35 02 61 84 — 36000 CHATEAUROUX
courriel : f1abr@free.fr

Diplôme Manager **F8CSL ROTUREAU Roger**
02 48 61 64 10 — 20 rue des Vignes
06 15 71 92 13 — 18370 CHATEAUMEILLANT
courriel : f8csl@orange.fr

Responsable Intruders **F5IT BARRAUD Maurice**
02 54 34 74 60 — A5, rue Romain Rolland — 36130 DEOLS
courriel : maurice.barraud@wanadoo.fr

Tarifs adhésion de la cotisation année 2016

Membre adhérent ou correspondant	***20 €***
Membre bienfaiteur *à partir de*	***40 €***
Pôle emploi (*)	***10 €***
Etudiant ou moins de 16 ans (*)	***10 €***
2° membre d'une même famille (*)	***10*** €

*(* sur justificatif)*

Horaires des cours de préparation aux examens d'opérateurs radioamateurs

lieu : au siège du radio-club F8KKV programme 2016

Cours Réglementation	*non déterminé*
Cours Technique	*non déterminé*
Cours télégraphie	*non déterminé*
Pratiques techniques	*non déterminé*

Site Internet : http://ar-ref36.r-e-f.net
courriel : ar-ref36@r-e-f.org

Nos QSO's de SECTION
ou rendez-vous sur l'air...

☞ **VHF : 144,360 MHz en J3E**
& 144,575 MHz en F3E

☞ **UHF : 432,360 MHz en J3E**
& 432,525 MHz en F3E

☞ **CW : 144.070 MHz en A1A**
Tous les soirs à 19h00

Relais VHF : R1 Bis - F5ZDE -
- Emission = 145,6375 MHz, en F3E
- Réception = 145,0375 MHz en F3E

Relais UHF : RU6 - F5ZUQ - (en stand-by)
Emission = 430,1500 MHz, en F3E
Réception = 431,7500 MHz en F3E

Relais VHF répéteur SSTV - F1ZWQ -
144,500 MHz en F3E - ouverture 1750 Hz

relais transpondeur VHF/UHF - F5ZXW
145.2875 / 431,0875 MHz en F3E
CTCSS : 136.5 Hz sur les 2 voies
gestion ADRASEC 36

Décamétrique: 3.636 kHz +/- 3,6 kHz en J3E
Tous les mercredis à 09 h 00 locales

Bulletin F8REF sur le relais VHF d'Aigurande R1bis (F5ZDE) tous les dimanches 11h00 locales

Activités autres associations du département :
ADRASEC 36
Vacation mensuelle (en réseau dirigé)
depuis **F8KGI / Station en Préfecture de l'Indre**
le premier mercredi de chaque mois
→ 19 h 00 QRG = 145,475 MHz
le 3éme mercredi de chaque mois
Exercice de transmission d'un message formaté
→19 h 00 QRG =145,4875 Mhz (relais de CELON)

Année 2016

Bulletin N° 57

SOMMAIRE

Page 1 Couverture
Page 2 Administration AR-REF36
Page 3 Nos QSO locaux - Sommaire
Page 4 Editorial du Président F8CSL
Page 5 notre Site Internet / Galette des Rois 2016
Page 6 Assemblée générale 2015
Page 7 Assemblée générale 2015/ sortie Martizay
page 8 sortie Martizay (suite)/ TM36CMVA
page 9 TM36CMVA(suite)/ Nos relais
page 10 nos relais (suite) / QSO déca sur 3636 Khz
page 11 Résultats des contests depuis l'Indre
page 12 tehnique : Générateur de bruit blanc
page 13 Générateur de bruit blanc (F1ABR)
page 14 Programme AG 2016 de l'AR- REF36
page 15 Souscription 2016 / Tombola associée
page 16 nouvelle organisation du Service QSL
page 17 le mot du trésorier
page 18 adhésion REF-Union + publicités
page 19 page Inscription AG 2016 (à découper)
page 20 page info

+ 1 planche de billets de souscription 2016

Directeur de la publication : ROTUREAU Roger (F8CSL)

Réalisation : **A.R.-REF 36**

avec la participation de F8CSL, F5EWV, F4APO, F4AOS, F4BGZ, F1ABR, F1NOQ.

Conception : F5EWV - comité de relecture : F8CSL, F5AOX
Edité par l'A.R.-REF 36 --- Tirage à 50 exemplaires

imprimé par GROUSSARD imprimeur 97, 99 rue P. Gaultier 36005 CHATEAUROUX cedex

NDLR : Les opinions exprimées dans les articles du bulletin de « l'AR REF36 – INFORMATIONS » sont personnelles à leurs auteurs. Elles sont publiées sous leur entière responsabilité et ne permettent pas de préjuger de celle de l'association.

EDITORIAL

du Président F8CSL Roger ROTUREAU

L' an 2016 commence, et le C. A. de votre association, l'AR- REF36 présente à toutes et à tous ses traditionnels vœux de santé, bonheur et prospérité.

Petite rétrospective sur l'an 2015 : à part la galette des rois et l'Assemblée Générale nous n'avons pas organisé de manifestations réunissant l'ensemble des OM du département. Pardon, Stéphane F4BGZ, j'oubliais la journée champêtre chez toi, en Brenne qui a enchanté les participants.

Les radio clubs F8KKV et F5KED ont animé indicatifs spéciaux et divers concours avec succès . Comme d'habitude, François F0DTI et son complice Philippe F1NOQ étaient en piste lors des « contests VHF » avec de très bons classements ; bravo aussi pour Dominique F4AOS et Christophe F5OHM et les inconnus. Merci aux responsables des relais : Michel F1ABR, Maurice F5IT et Nicolas F0CSU. Merci à Jean Claude F5EWV , animateur actif et dévoué de notre site internet qui a changé de nom depuis que nous sommes devenus l' association locale des radioamateurs de l'Indre……2016 ? galette, AG, forum des associations, et ???, nous attendons les propositions d'animations qui seront les bienvenues lors de l'AG ordinaire de février.

Nous vivons une époque dangereuse, attentats de fous suicidaires en France et ailleurs, restons calmes et vigilants surtout côté ADRASEC à laquelle vous êtes nombreux à adhérer.

Après les vœux du CA, les miens : Bonne Année avec de nombreux et bons QSO et, surtout, surtout, BONNE SANTE, ce qui n'a pas été le cas hélas en 2015 pour plusieurs d'entre nous et à qui je souhaite un prompt rétablissement.

Roger F8CSL

dernière minute :

Bonne nouvelle en ce début d'année 2016

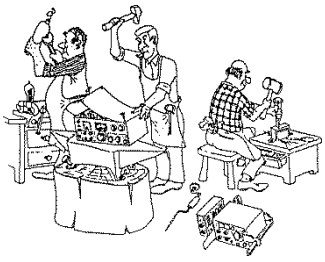

Lors de notre permanence du samedi 9 janvier 2016, j'ai eu l'agréable surprise de voir notre local quasi rempli … Eh oui… nous étions 8 personnes… dans notre petit local….imaginez… !!!

En effet des élèves du lycée Ste Solange et leurs parents sont venus nous faire part de leur projet de thème à présenter en fin d'année sur les radiocommunications depuis leurs origines jusqu'à aujourd'hui….

Plusieurs d'entre nous les ont déja pris en charge, d'autant qu'ils ont prévu de présenter des petits montages genre récepteur à galène et générateur de télégraphie …

ils seront peut-être présents à notre galette des rois avec leurs réalisations.

La relève est peut-être en train d'arriver si nous les y aidons…

le site INTERNET de l'A.R.-REF36

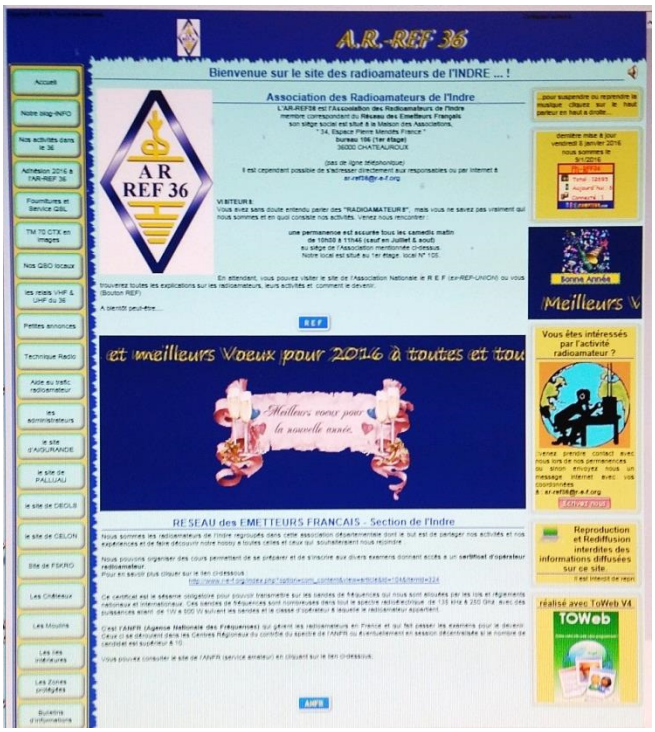

Notre site INTERNET :

http://ar-ref36.r-e-f.org

(nouvelle adresse)

Vous permet d'être informés en temps réel des évènements se déroulant dans l'Indre, à condition bien évidemment que chacun de vous nous fournisse les éléments d'informations, entre autres via notre adresse courriel :

ar-ref36@r-e-f.org

En 4 années d'activités,
nous avons dépassé
+ de 12600 visiteurs.
Ce qui confirme son utilité…

Désormais, et aux dernières nouvelles nous comptons approximativement 99% des membres possédant Internet, donc ayant accès au site. Il suffit de s'y rendre régulièrement pour avoir les dernières « news »….

Aujourd'hui, il est difficile de se passer de ce service de communication incontournable, rapide et extrêmement performant.

Notre galette des rois 2016

Dimanche

17 janvier

14 h 30

Notre prochaine « galette des rois » se tiendra le dimanche 17 janvier, à partir de 14h30 **salle Madeleine Sologne, rue Max Hymans à Châteauroux face au collège de Beaulieu**. Radioguidage sur 144.575 Mhz

Une participation financière de **2.5 €** sera demandée à chaque participant.

Pour une bonne organisation, il serait souhaitable de prévenir de votre présence, Philippe F1NOQ par téléphone (06.76. 09. 94.37) ou via la page de pré-inscription sur notre site ; de façon à prévoir les bonnes quantités, sans gaspillage.

Quelques images de la galette 2015 :

Assemblée générale 2015

C'est dans la salle « Marcel PAUL » rue des Etats–Unis à CHATEAUROUX, mise à disposition par l'intermédiaire du radio club F5KRO (ErDF-GrDF) que nous avons tenu notre précédente AG 2015

La salle est idéale pour ce genre de réunion et suffisamment spacieuse pour tout regrouper : AG/Apéritif/Expo matériel/Repas/tombola. etc…

les participants à l'AG 2015

L'apéritif et les petits fours sont servis par du personnel hautement qualifié… requis sur place

F4AOS Dominique présentait sa station décamétrique parfaitement opérationnelle en numérique et…. antenne à l'intérieur créant ainsi l'étonnement de beaucoup d'entre nous

C'est l'occasion d'échanger de vive voix.

Comme les années précédentes, le menu et les consignes d'organisation du repas sont données par le Chef de cuisine Stéphane F4BGZ qui avait tout organisé comme chaque année avec le traiteur qui une nouvelle fois nous a donné entière satisfaction.

un aperçu de la salle au cours du repas

autre aperçu

encore autre aperçu des participants

tiens, tiens , il y avait un carré XYL

une fois de plus les XYLs se sont spontanément portées volontaires pour la vaisselle… !!!
Bravo et merci a elles…
Tout cela sous la haute autorité du chef des lieux « Bibi » F1NOQ « là »
La tombola 2015 comportait de très nombreux lots : une cinquantaine environ…

Elle fut brillamment animée par notre président Roger F8CSL

quant au 1er lot de la tombola :
un pocket bi-bande V/UHF, c'est un ancien du 36 avec qui nous avons toujours gardé le contact radio qui l'a gagné : Louis CAZEAUX **F5JBT** /33

Sortie champêtre à MARTIZAY

Brillamment orchestrée par Stéphane F4BGZ

le lieu était fort bien approprié et fut très apprécié des participants.

la météo était très agréable

et une station décamétrique animée par Jacques F6ALV permettant d'activer le moulin sur place

l'antenne décamétrique verticale

mais il était aussi possible de se faire plaisir dans une autre passion : la pêche à la ligne….

Yannick F-13106…en a profité pour faire découvrir sa superbe jeep américaine dans un état impeccable, de quoi faire des envieux

TM36CMVA

A l'occasion du championnat du monde de voltige aérienne sur l'aéroport de Châteauroux Deols, le radio club F8KKV a activé un indicatif spécial :

TM36CMVA

permettant ainsi de nombreux QSOs auquel plusieurs Oms de l'Indre ont participé durant plus d'une semaine… entre autres :

Stéphane F4BGZ et François F5ADE

Dominique F4AOS et François F5ADE

Une QSL spéciale a bien entendu été éditée

1312 QSLs HF & VHF

Ont participé à cette événement : F0DTI, F0CSU, F4BGZ, F4AOS, F1NOQ,F5ADE, F5AOX
Un grand merci à François F5ADE qui à fait monter le nombre de contacts considérablement et qui c'est bien amusé. F4BGZ

Pour le meeting de clôture, l'ADRASEC 36 avait été mobilisé également par la Préfecture pour participer à la sécurité, entre autre par la mis en place de moyens de video-surveillance depuis la tour de contrôle sur les parkings et la foule sur le TARMAC au profit des forces de l'ordre et des secours aux

personnes mis en place : Pompiers, SAMU 36, ADPC 36 etc..

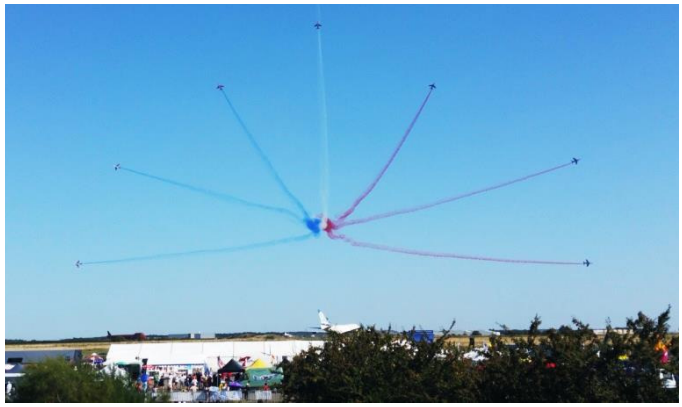

Bien sûr, le clou du spectacle fut la patrouille de France qui a une nouvelle fois connu son traditionnel succès avec plus de 30 000 visiteurs.

Nos relais radioamateurs dans l'Indre

Depuis quelques années nous avons connu quelques soucis avec nos divers relais.
Mais grâce à l'investissement et la tenacité de Michel F1ABR nous avons retrouvé une certaine stabilité. Mais ce n'est hélas jamais terminé.

RELAIS VHF : F5ZDE à AIGURANDE s/Bouzanne

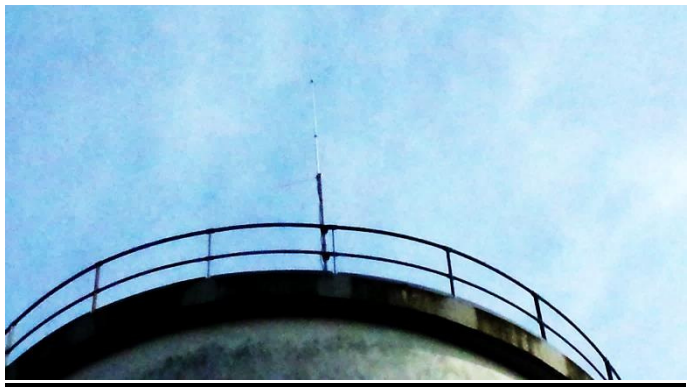

Une nouvelle antenne (GP9 a été mise en place l'an passé assurant une meilleure couverture. et de surcroit haubannée, mais ne se voit pas sur la photo.
Lors du QSO dominical nous avons assez souvent quelques perturbations, crachotements, etc….
Certains défauts ont quasiment toujours existé sur ce site sans que nous n'ayons pu vraiment identifier la véritable origine.
Ce relais VHF fonctionne très correctement avec une bonne couverture puisque depuis au moins un an des Oms des départements voisins comme le Cher ou la Vienne par exemple participent tous les dimanches matin au QSO dominical de 11 heures .
Il est aussi courant d'entendre des stations près des côtes de l'Atlantique. Il est a regretter qu'il n'y ait qu'une participation assez faible des OMs de l'Indre
Reste-t-il encore des radioamateurs dans l'Indre…. ?

RELAIS UHF : F5ZUQ
à PALLUAU s/Indre

Le relais UHF après quelques petits déboires suite à son renouveau a été modifié.
Mais le sort est contre nous : alors qu'il commençait a être à nouveau opérationnel **…**

il ne l'est plus du tout

Pour cause, l'antenne GP9 a littéralement disparu… il ne subsiste plus que le plan de sol.
Donc « il marche moins bien évidemment … »
La nouvelle antenne (GP9) est prête a être installée mais les règles d'intervention sur ce pylône sont devenues très strictes en matière de sécurité. Rassurez-vous l'intervention se fera, mais sous contrôle du service gestionnaire de l'ErDF ou hélas les contacts sont devenus très difficiles et entre autres tout récemment
Cela aurait été possible en aout ou septembre cette année Le protocole d'intervention avait été convenu localement … Mais c'était sans compter sur le problème de santé (AVC) de l'intervenant F5EWV…
Désormais le responsable local EDF a changé et le nouveau serait à Orléans…il faut tout renégocier l'intervention gratuitement si possible….
sans doute lors d'un entretien programmé par ErDF

Relais SSTV : F1ZWQ Château d'eau de DEOLS

Sur le château d'eau du Montet à Déols. (144.500 MHz / ouverture : 1750 Hz)
Le relais est a nouveau opérationnel pour des retransmissions d'images. D'autant que ce relais SSTV marche très bien et est très attendu de ses utilisateurs …et hors département de l'Indre entre autres…

Relais transpondeur VHF/UHF : F5ZXW

Pylône DDT de CELON *Gestion ADRASEC 36*

Ce relais est à la disposition de tous les radioamateurs *(hormis une éventuelle réquisition préfectorale ou il sera demandé de respecter un usage exceptionnel à titre temporaire pour les besoins supplétifs de plans de secours exceptionnels. Ceci est en réalité vrai pour tous les relais)*
Sa portée est très intéressante autant en VHF qu'en UHF car il franchi allègrement les frontières du département.
Attention, la mise ne œuvre d'un code CTCSS (136.5) est obligatoire sur les 2 voies U & V afin d'éviter des blocages provenant de loin … relais ou porteuses sur les mêmes fréquences.

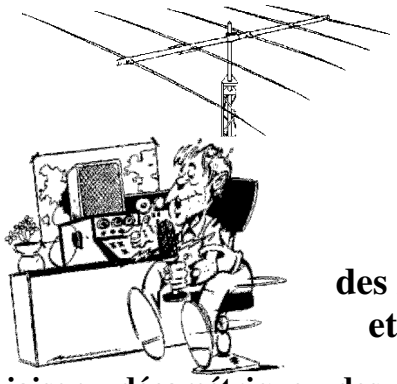

Le QSO décamétrique de l'Indre sur 3636 kHz

des OMS DU 36, des ANCIENS DU 36, et des AMIS DU 36

Liaison décamétrique des radioamateurs de l'Indre sur 3636 kHz +/- 3.6 kHz, tous les mercredis à 9h00 locale.

Notre QSO local maintient toujours son cap dans une parfaite cordialité avec une participation assez régulière d'OM du département et bien entendu de nos anciens résidents de l'Indre. Quelques Oms d'autres départements voisins, entre autres mais aussi ,d'ailleurs, participent occasionnellement et c'est avec plaisir que nous les accueillons.

F8CSL Roger	CHATEAUMEILLANT 18
F5AOX Pierre	AIGURANDE 36
F5JBT Louis	LA BREDE dpt **33** (ancien 36)
F6BBH Gérard	CHATEAUROUX 36
F5EWV Jean-Claude	CHATEAUROUX 36
F1NOK Jean-Michel	CHATEAUROUX 36
F5OHM Christophe	CHASSENEUIL 36
F5JDY Alexandre	CROZON s/ VAUVRE 36
F1ABR Michel	CHATEAUROUX 36
F8DJQ Raymond	BRION 36
F6BGS Alain	CHATEAUROUX 36
F1NOP Jean	CHATEAUROUX 36
F1BQM Marc	CHATEAUROUX 36
F1CRG Gérard	VIERZON dpt18
F6AKP Claude	VIERZON dpt 18
F6 BCC Bernard	dpt 17
F3WC Willy [2]	région parisienne

Nous pourrions être plus nombreux a y participer, ne serait-ce que localement….

Mercredi 6 janvier 2016, nous avons enregistré le

860 ème QSO

A priori, il n'y en a pas eu durant la période festive de fin d'année…

Je voudrais rappeler ici que c'est notre ex-président Roger F5STW †, qui avait été l'initiateur de ce QSO, dans lequel il nous manque toujours indéniablement.
La régularité de ce QSO est encourageante, même si le nombre de participants est très variable .
Sans oublier nos fidèles SWLs qui nous écoutent attentivement et il y en a toujours !!!
F5EWV

Participation aux contests 2015 des OMs du 36.

Championnat de France télégraphie – 2015 du 24 et 25 janvier

Classement multi-opérateurs (sur 53)

Place	Classe	Indicatif	DPT	QSO	Points/QSO	Multi	Total
21	B 7	F5KED	36	955	3417	324	1107108

Classement excellent. (Félicitations à F6ALV et F8GQH) Le million de points est cette fois dépassé

Classement des départements (sur 82 logs)

Place	Dept	CRs	Qso	Points
54	36	1	-	14567

L'Indre à la 54ème place sur 82 départements grâce à F5KED

Championnat de France téléphonie – 2015 du 21 et 22 février

Classement mono-opérateurs (sur 489 logs)

Place	Classe	Indicatif	DPT	QSO	Points/QSO	Multi	Total	Type	Clamed
14	C 8	F5ADE	36	1309	6313	412	2600956		3.84%
20	C 14	F5OHM	36	1111	5457	400	2182800		2.88%
240	B 181	F4AOS	36	199	1094	146	156804		2.08%

Classement multi-opérateurs (sur 104)

42	B 13	F5KED	36	1028	5608	268	1502944	R-C	2.78%

Bonne participation grâce à F5ADE, F5OHM, F4AOS et F5KED opéré par F6ALV, F8GQH et F5SSN. A noter les 53 places de mieux pur F4AOS.

Classement des départements (sur 92 logs)

Place	Dept	CRs	Qso	Points
23	36	4	-	339132

6 places de mieux cette année grâce à F5ADE, F5OHM, F4AOS et F5KED.

National THF Trophée F3SK- 2015 du 07 et 08 mars

Classement 144 MHz multi-opérateurs sur 86 logs

Place	Classe	Indicatif	Dept.	Locator	QSO	Moyenne	Total	DX Call	DX Loc	DX Km
25	B 10	F4AOS	36	JN06SO	58	307 Km	17785	DA0FF	JO40XL	754

Participation honorable histoire de donner quelques points .avec tout de même un DX à 754 km vers l'Allemagne.

Concours de printemps – 2015 (02 et 03 mai)

Classement provisoire 144 Mono-opérateurs (sur 115 logs)

Place	Classe	Indicatif	Score	QSO	Moyenne	Locator	ODX	QRB
32	A (3ème)	F0DTI/P	21632	78		JO32PC	DF0MU	746
63	B (11ème)	F4BGX	7583	22		JN48CO	DK0IR	553

Participation de F0DTI fidèle au poste & Participation sympathique de F4BGX

Championnat de France THF – 2015 (06 et 07 juin)

Classement général mono-opérateurs (sur 178 logs)

Place	Place RC	Indicatif	DEPT	CAT	QSO	Total	144	432	1296
108	B 64	F1JBN/P	36	B	30	35164	18832	16332	0

Classement général multi-opérateurs (sur 56 logs)

21	B 4	F5KED	36	B	185	315955	106027	126888	83040
24	B7	F8KKV/p	36	B	173	274344	117765	156579	0

Classement 144 Mhz radio-clubs sur 55

Place	Indicatif	Classe	Qso	Points	Moy	ODX	Km
6	F8KKV/P	B	124	117765		EA3TJ	532
7	F5KED	B	117	106027		F6KFH	538

Classement 432 Mhz radio-clubs sur 33

Place	Indicatif	Classe	Qso	Points	Moy	ODX	Km
3	F8KKV/P	B	51	156579	272	DG1KJG	587
4	F5KED	A	49	126888	216	TM1O	474

Classement des départements (sur 66 logs)

Place	Nb cr	QSO	Points	Participation
11	3	-	625463	

11 places gagnées en 2015

Bol d'or des QRP Trophée F8BO – 2015 (18 et 19 juillet)

Classement PROVISOIRE 144 mono-opérateurs (sur 47 logs)

Place	Classe	Indicatif	Locator	QSO	Moyenne	Total	DX Call	DX Km
4	A (3ème)	F0DTI/P	JN06VK	63		17237	G4SWX	645

Bonne participation de François avec une 3ème place en classe A

Concours d'été 2014 (2 et 3 aout)

Classement 144 mono-opérateurs provisoire (sur 92 logs)

Place	Classe	Indicatif	QSO	Moyenne	Points	DX Call	DX Loc.	DX Km
20	A (3ème)	F0DTI/P	67	-	19230	EA1FCH	IN63JJ	786

Bonne participation de François.

IARU VHF 2015 (05 et 06 septembre)

Classement 144 multi (sur 36 logs)

Place	Indicatif	Classe	Locator	QSO	Moyenne	Points	DX Call	DX Loc	DX Km
24	TM36CMVA	C 16	JN06VK	121	279.7	33962	OL3Y		868

Bonne participation de l'équipe TM36CMVA

Concours de courte durée 22 novembre 2015

Pas de résultats mais au classement provisoire

Nicolas F0CSU/P serait 1er avec 47 QSO et 13232 pts avec un ODX à 518 km

François F0DTI/P serait 2ème avec 42 QSO et 10215 pts avec un ODX à 503 km.

Bravo à eux !

Merci à Dominique F4AOS qui nous a réalisé ce superbe tableau commenté sur le trafic effectué depuis l'Indre en 2015.Force est de constater que notre département est assez bien représenté. !!! NDLR

Un tout petit peu de TECHNOLOGIE
avec **Michel F1ABR** qui nous présente ci-dessous

Un Générateur de bruit blanc, un montage utile (Origine F4DXU)

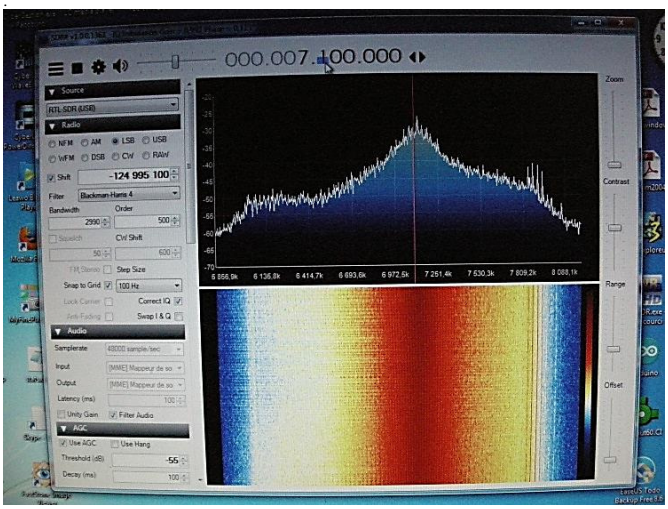

Il envoie du signal de 1 hz à près de 800 Mhz le signal est constant à moins de 1 db.
Créé par le transistor 2N2222, il est amplifié par un MMIC msa0886 et atténué pour équilibrer en fréquence et adapter l'attaque de l'amplificateur (cloisonné) à 2x msa686 avec atténuateur identique.
Le signal fourni étant très faible, il est amplifié environ 10000 fois 40 db, L'ampli est alimenté par une tension variable pour modifier le gain nécessaire. Sur la photo on voit la courbe du signal passant à travers un filtre (7mhz) et injecté dans une réception SDR, comme un analyseur de spectre.
Je suis bien entendu à disposition pour de plus amples renseignements.

73s F1ABR, Michel,

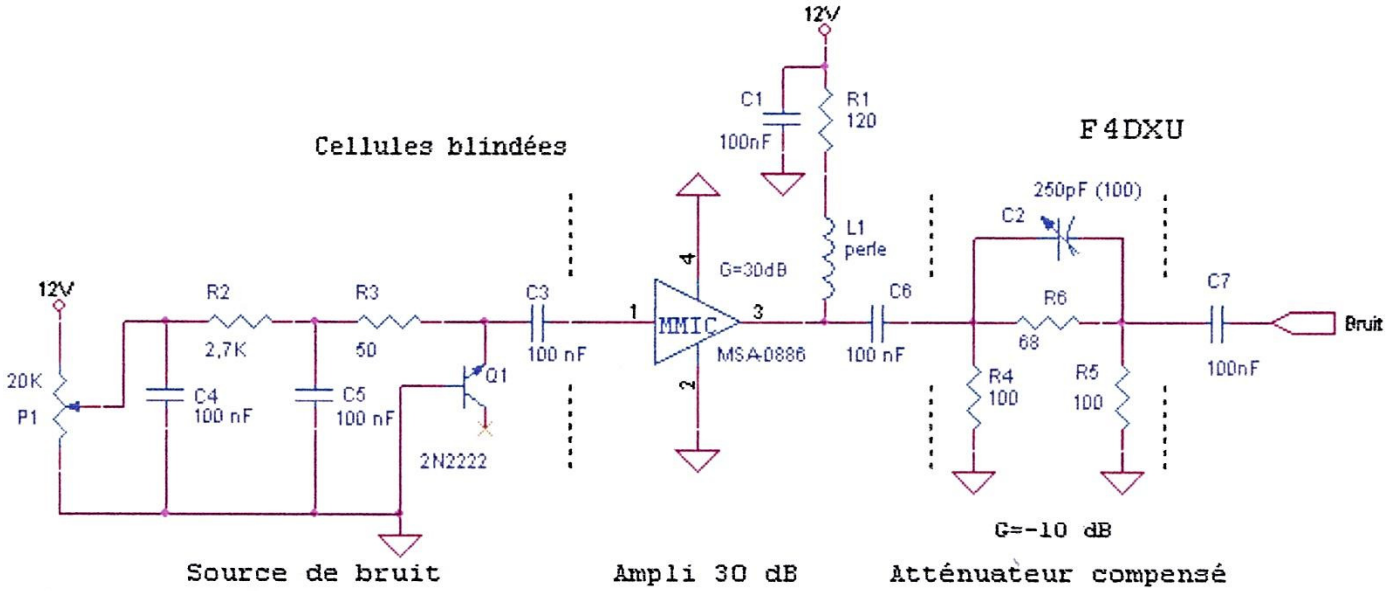

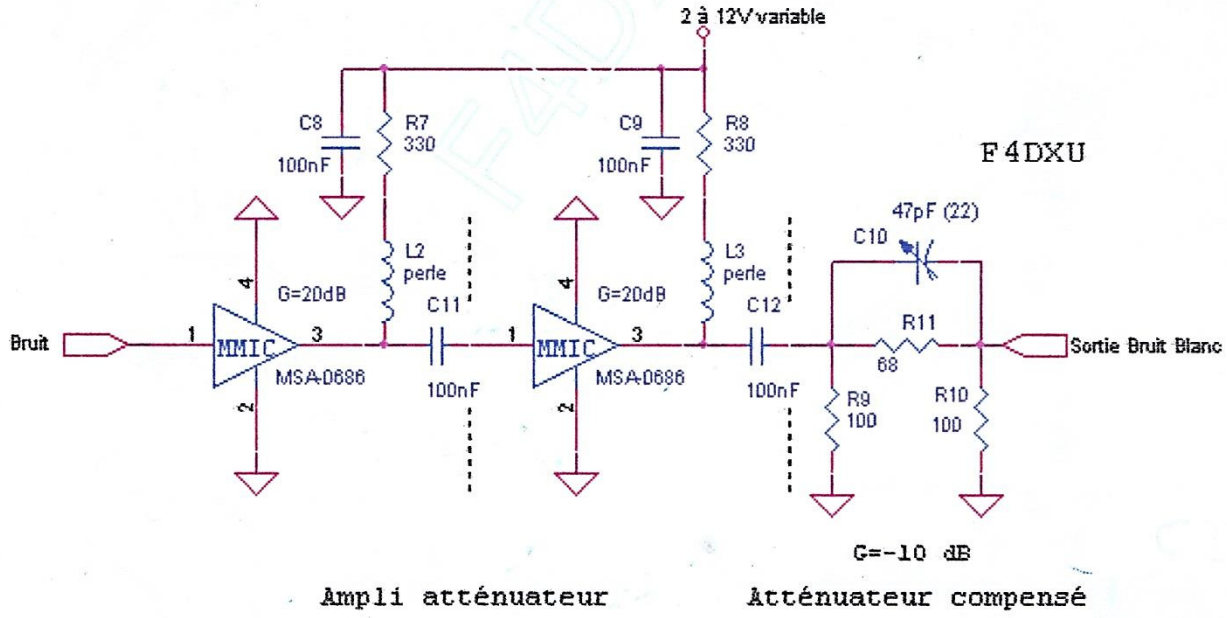

2 photos donnant un aperçu du montage effectué par Michel F1ABR

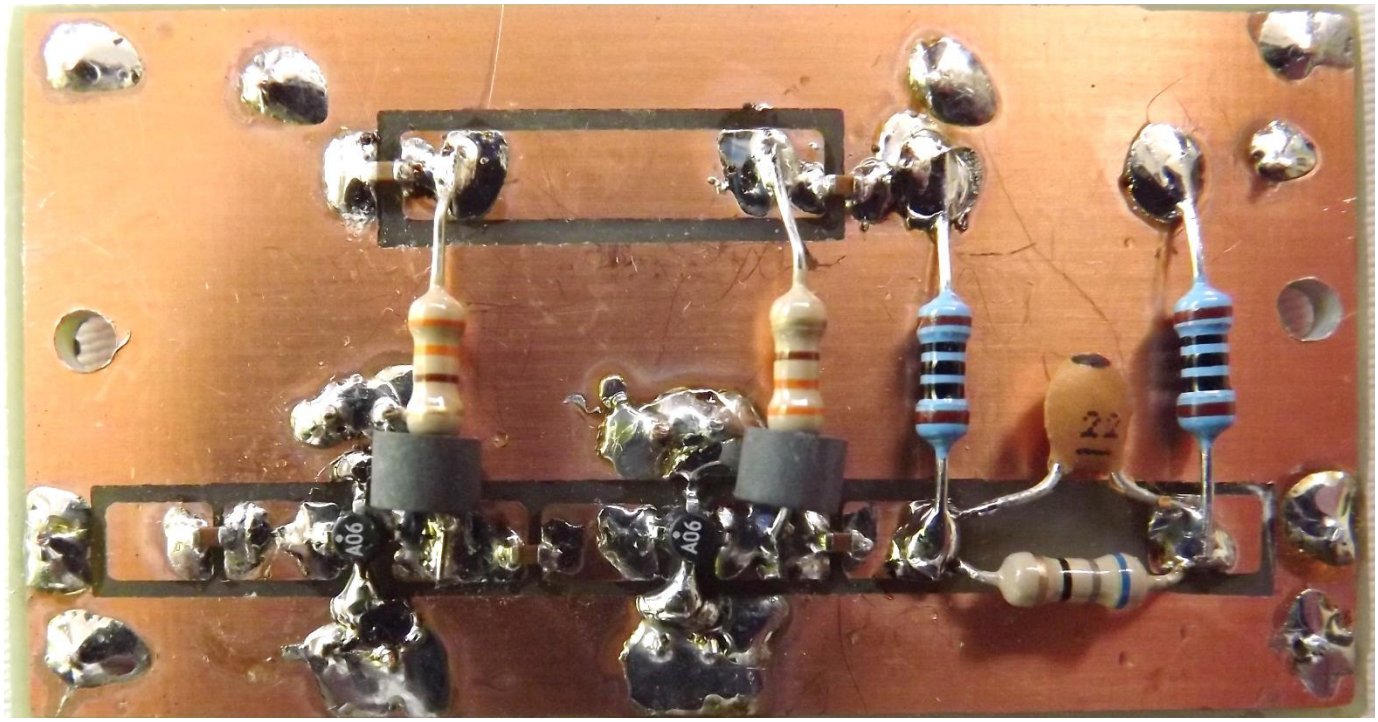

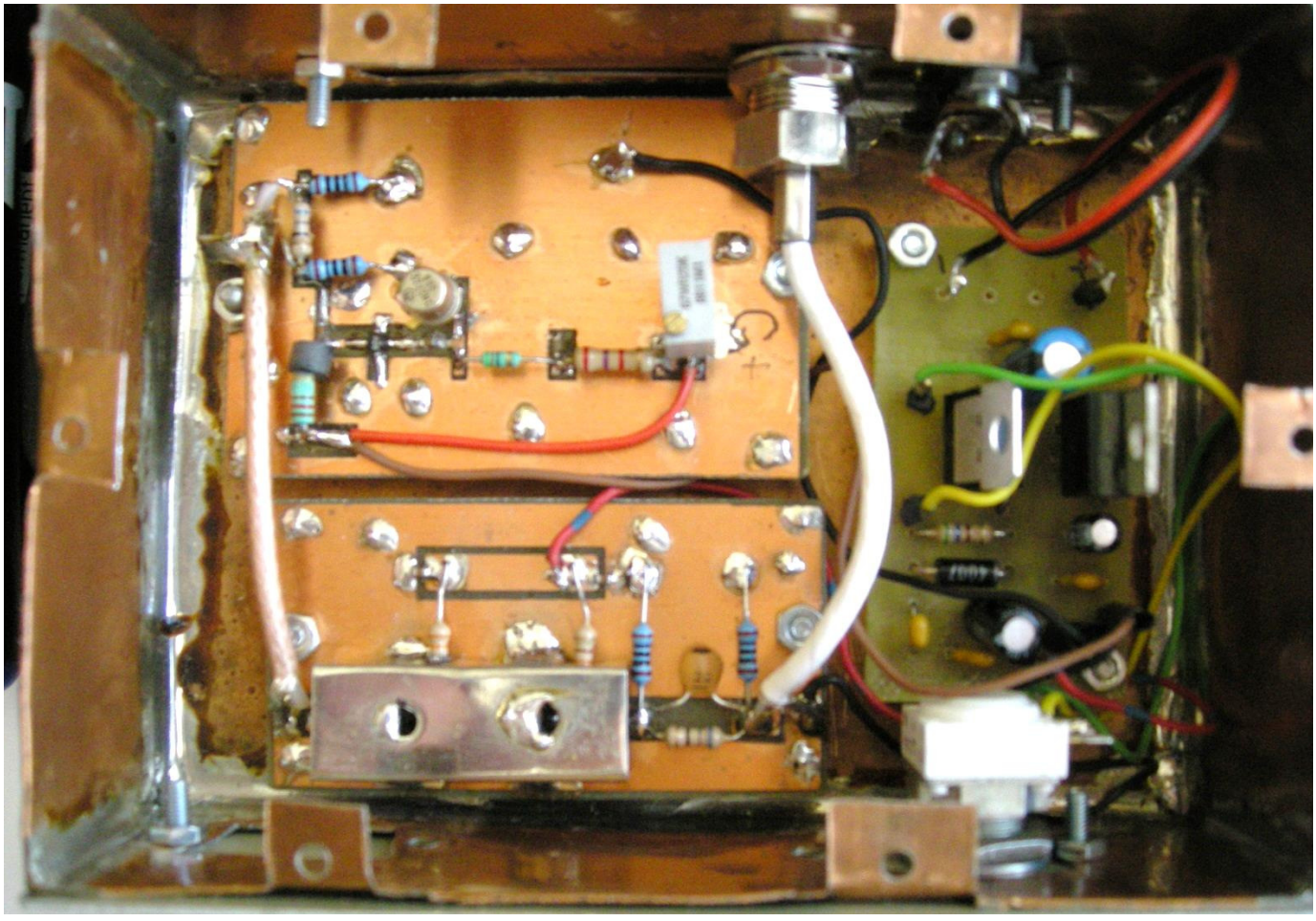

ASSEMBLEE GENERALE 2016

L' A.G. ordinaire de l'A.R.-REF 36
se tiendra le dimanche 7 février 2016 à 9 h 00
Salle « Marcel Paul » 30, rue des Etats Unis 36000 CHATEAUROUX

Le stationnement ne sera pas autorisé dans la cour, car réservé aux résidents. Ce sera un dimanche : il devrait y avoir de la place dans la rue, sinon sur les parkings proches : au « DOJO » / clinique St François à 100m ou ***Place Lafayette (à 100 m)***

radioguidage éventuel sur 144,575 MHz
et sur le relais d'Aigurande 145.6375 MHz

09h00 Accueil
09 h 10 A.G. Ordinaire
09 h 15 Rapport moral par F8CSL
09 h 40 Rapport financier F4APO
10 h 00 Election du tiers sortant
10 h 15 pause
10 h 45 présentation du bureau
11 h 00 débat d'orientation
12 h 00 apéritif pour toutes et tous
12 h 30 repas
15 h 00 tirage tombola

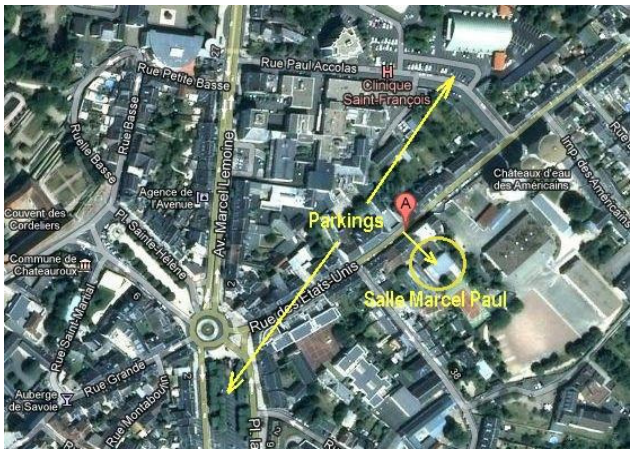

16 h 00 - A.G. du Radio-Club F5KRO (ErDF/GrDF) qui nous permet une nouvelle fois de bénéficier d'une salle confortable pour l'A.G. et le repas.

Pour le renouvellement du tiers sortant du bureau, les candidatures peuvent être adressées par courrier au siège de l'A.R.-REF 36 ou par courriel à ar-ref36@r-e-f.org , avant le 1er février 2015.

3 postes à renouveler (sont en fin de mandat au 31/12/2015) : F4APO / F1NOQ / F1AOY

Un repas traditionnel réunira toutes celles et ceux qui se seront inscrits avant le 1 février 2016

Nous demandons aussi que chacun fasse l'effort de remplir sa fiche de renseignements, certaines informations comme les adresses postales ou courriels sont souvent erronées.

Et avez-vous pensé à renouveler votre cotisation pour l'année 2016 ? Non... alors, c'est l'occasion de renouveler votre confiance à votre association et surtout de la soutenir, elle en a besoin.

Vous pouvez aussi le faire via notre site **http://ar-ref36.r-e-f.org**

Apéritif offert à tous les participants à l'AG

Kir au Vouvray
Petits fours salés
Galette aux pommes de terre
Compte tenu de l'organisation du repas par un traiteur, comme l'an passé, nous assurerons nous mêmes le service… avec les bonnes volontés présentes.

Pour l'ambiance *:*
les petits tabliers pourront être de mise... !!!

MENU de l'AG 2016

Salade périgourdine / foie gras
Moelleux de chapon
sauce aux cèpes.
Gratin dauphinois
fagots haricots verts
salade fromages
Tiramisu

Vin : Gamay de Touraine - Café
Participation au repas : **25 €** par personne

(1 billet de tombola offert à tous les participants au repas)

Cet avis tient lieu de convocation
pour tous les membres de l'A.R.-REF 36

Participez à la vie de l'Association. Venez nombreux

N.B. : il sera possible de présenter vos réalisations lors de cette AG.
Toutefois pour une bonne organisation, faites nous part de la surface souhaitée pour votre présentation.

SOUSCRIPTION VOLONTAIRE 2016

ouvrant droit à une tombola gratuite

Comme tous les ans, nos trésoriers apprécient les retombées financières de la souscription même si elles restent modestes.
Sur leur souhait, nous renouvelons l'opération cette année avec de nombreux lots intéressants qui permettront de satisfaire bon nombre d'entre vous.

notre premier lot 2016

UV-5R Green

Un pocket VHF/ UHF DUAL-BAND
P out = 5 / 4 W
BAOFENG UV-5R
136-174 / 400-480 Mhz Dual Display

Notre tombola 2016 disposera à nouveau cette année de nombreux beaux lots divers et en particulier quelques lots de table ou de cuisine (don d'une usine de fabrication de Châteauroux) et qui font le bonheur de nombreux d'entre nous.
Ils compléteront notre tombola pour le plaisir de nos XYLs ou des OMs ayant des talents de cuisiniers…..

Vous pouvez nous aider à compléter cette liste et nous permettre de satisfaire plus de gagnants : merci d'avance.
Nous acceptons tous lots (en évitant toutefois le matériel radioamateur afin de rester très généraliste et satisfaire honorablement les éventuels gagnants étrangers au monde radioamateur), par exemple : bonnes bouteilles, bons d'achat, etc….
Nous espérons, bien sûr, qu'au-delà de votre traditionnelle cotisation annuelle, vous honorerez généreusement cette souscription qui aide très sérieusement au bon fonctionnement de notre association départementale et entre autres à la maintenance de nos relais VHF et UHF, dont les interventions ne sont pas négligeables.

Tarif de la souscription :
le billet => 1 €
la planche de 6 billets => 5 €
De surcroît et pour promouvoir cette souscription

5 planches achetées = la 6éme offerte

D'autre part, si vous participez à la vente des planches de billets autour de vous , voisins, amis, commerçants, etc.

5 planches vendues = une planche offerte

Alors n'hésitez pas à nous demander des planches de billets, vous participerez ainsi à la vie de votre Association.

Le mot du trésorier

F4APO
Alain RIBOUX
le trésorier

Chers Oms

2015 est terminé, je vous joint les comptes de cette année 2015, la chasse aux dépenses a été poursuivie avec assiduité, sachant que les charges fixes : loyer, assurances, cotisations, représentent quand même une somme non négligeable.
Les chiffres parlent eux même, le loyer est une grosse dépense pour nous.
La encore comme l'année précédente nous comptons toujours sur votre soutien par vos cotisations et participation active à toutes nos activités. Il en va de la vie et la survie de notre association
Plus on sera et plus on pourra faire de choses, il reste à faire encore beaucoup, antennes à installer au local par exemple . l'AR-REF 36 pourra prendre des activités en charge dans la mesure des possibilités de nos finances.
Le bilan comptable complet et actualisé vous sera présenté le jour de l' AG soit le 7 Février 2016

ETAT des finances de l'AR-REF36
au 31 / 12 / 2015

compte chèque	953,00 €
compte épargne	3420,31 €
en caisse	0,00 €
total général	4373,31 €

Cordialement Alain F4APO

BILAN ANNUEL ANNEE 2015 par Ventilation

DEVISE EN EURO

Compte :	COMPTE COURANT	
VENTILATION	CREDIT	DEBIT
TOMBOLA	355,00	60,30
COTISATION AR REF36	720,00	45,00
POSTE HF	50,00	0,00
PUBLICATION	0,00	60,00
GALETTE	57,50	54,70
GENERATEUR CW	5,00	0,00
AG REPAS	575,00	506,00
COMPTE COURANT	344,80	0,00
DON	42,50	0,00
FRAIS DE FONCTIONNEMET	0,00	64,00
FRAIS POSTAUX	0,00	10,15
ASSURANCE	0,00	108,65
LICENCE F8KKV	0,00	46,00
LOYER LOCAL	0,00	342,00
SUBVENTION	100,00	0,00
	2 249,80	1 296,80

Total compte	953,00
TOTAL GENERAL	953,00

F1NOQ
Philippe BIDAUD
le trésorier adjoint

SERVICE QSL à l'A.R.-REF 36

Nos QSL managers sont désormais 3 a se partager la tâche en 2016

F4BGZ
Stéphane BOUGUEREAU
06 77 99 97 52

ou **F1NOQ**
Philippe BIDAUD
06 76 09 94 37

ou **F4AOS**
Dominique AUDOUX
06 78 58 18 37

Si vous souhaitez récupérer vos QSLs, entre autres le samedi matin, téléphonez leur au préalable à l'un ou à l'autre.

Un certain nombre de cartes QSLs stagnent toujours dans les casiers QSL du département. (F8KKV) :
Suivant la règle du REF nous recevons et expédions au départ exclusivement les QSLs des membres cotisants au REF.

RAPPEL des règles du service QSL

Pour les non-membres du REF, leurs QSLs ne peuvent évidemment pas être expédiées.
Par contre, ils peuvent récupérer leurs QSLs qui nous sont acheminées et qui leur sont destinées.
(C'est le principe de la poste : l'expéditeur est le payeur)
Une autre solution consiste à nous laisser des enveloppes timbrées auto-adressées.

ATTENTION :
Si vous souhaitez récupérer vos QSLs, le jour de l'AG 2016, il vous faut impérativement en faire la demande auprès de nos QSLs managers. Vous pourrez bien entendu confier aussi vos QSLs pour le départ.

Fonctionnement du service QSL au REF à TOURS

…même si les statuts de nos associations nationales et départementales ont changé, le fonctionnement du service QSL reste identique.
Seuls les membres du REF National peuvent bénéficier de l'envoi de leur QSL.

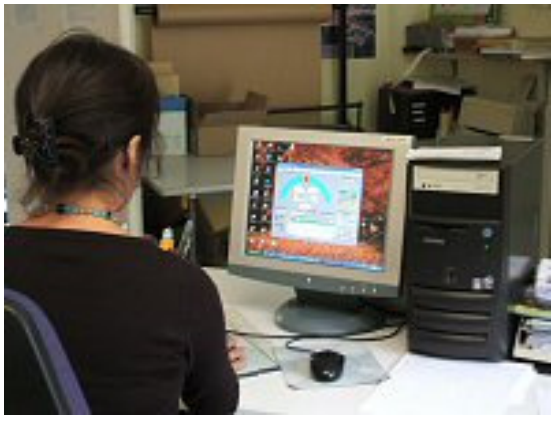

En réception les QSLs seront acheminées jusqu'au bureau QSL de l'AR-REF36 ou elles pourront être récupérées ou expédiées chez son destinataire, s'il nous dépose des enveloppes timbrées self-adressées

A.R. - REF 36
Maison des associations,
1er étage - porte 105
34, Espace Pierre Mendés France
36000 CHATEAUROUX

Permanence tous les samedis de 10h30 à 11h45
Merci de bien vouloir récupérer vos QSLs dès que possible.
les QSL MANAGER 36

Nota : La liste des QSL en attente est publiée régulièrement sur le site.

Vous voulez garantir votre avenir radioamateur? Alors ADHEREZ ou Renouvelez votre cotisation annuelle au REF

Notez bien que désormais la revue Radio-REF peut désormais être dissociée de la formule d'adhésion. ou choisie en version numérique seulement.

Vous pouvez le faire en ligne
http://www.r-e-f.org

rubrique "Adhésion".
Le service de paiement par carte bancaire mis en place est parfaitement sécurisé et réduit les coûts de traitement des adhésions.

www.groussardimprimeur.com

groussard imprimeur CRÉATION

97/99 rue Pierre Gaultier
BP 245 - 36005 Châteauroux cedex
T. 02 54 22 15 33 / F. 02 54 07 74 47
fichiers : tag36@orange.fr
devis : groussard.imprimeur@orange.fr

ASSEMBLEE GENERALE

Renseignez entièrement cette fiche, S.V.P.
Merci

Dimanche 7 février 2016

NOM & Prénom : ..... Indicatif .....

adresse : .....

code postal ..... Ville .....

téléphone : 0 .... GSM : 0 ..... VoiIP : 09 .....

Courriel: ..... @..... date de naissance : ...../...../.....

N° AR-REF 36: ..... N° REF: .....

(cocher les cases utiles)

☐ **sera présent lors de l'Assemblée Générale du 7 février 2016**
salle « Marcel Paul » 30, rue des Etats –Unis , 36000 CHATEAUROUX

☐ **désire participer au repas (25 €)** *(apéritif offert)*
sera accompagné de …. personnes soit 25 € x …. = ... , ... €

Page à découper ou reproduire

je règle également ma cotisation 2016 à l'AR – REF 36 (20 €) = ... , ... €

planche de souscription (tombola) ***(6 billets)*** **5 € x ..... = ... , ... €**

billet(s) de souscription (tombola) 1 € x ..... = ... , ... €

attention : n'oubliez pas de nous retourner la ou les souche(s) des billets de souscriptions achetés

me réserver ..... planche(s) supplémentaire(s) x 5 € soit = ... , ... €

N° des billets en ma possession :.....

..... **ci-joint mon règlement : pour un montant de ….. , ... €**

par chèque bancaire, chèque postal, espèces *(rayer les mentions inutiles)*

✂----------

POUVOIR :

Je soussigné :……. Indicatif :……
N° AR-REF 36 : …… à jour de cotisation 2016
ne pouvant être présent à l'AG 2016 de l'A.R.-REF 36, en conséquence, je donne
***pouvoir à* M . ..... Indicatif .....**

N° AR-REF 36 : .....

pour me représenter en lieu et place et voter en mon nom

A …… le …… ***signature****

✂----------

Acte de candidature au conseil d'administration de l'AR-REF 36

Renouvellement du tiers sortant - A.G. 2016

Sont arrivés en fin de mandat au 31/12/2015 = **F4APO / F1NOQ / F1AOY**

Je soussigné, ..., Indicatif .....

N° AR-REF 36 : .....

déclare être candidat à l'élection du tiers sortant du Conseil d'Administration de l'AR-REF 36

A ..... le ..... *signature*

conditions d'éligibilité : *être membre de l'A.R.-REF 36 à jour de cotisation* ***2016***

Inscription possible
à l'AG de
l'AR-REF 36
du 7 février 2016
via notre site
http://ar-ref36.r-e-f.org